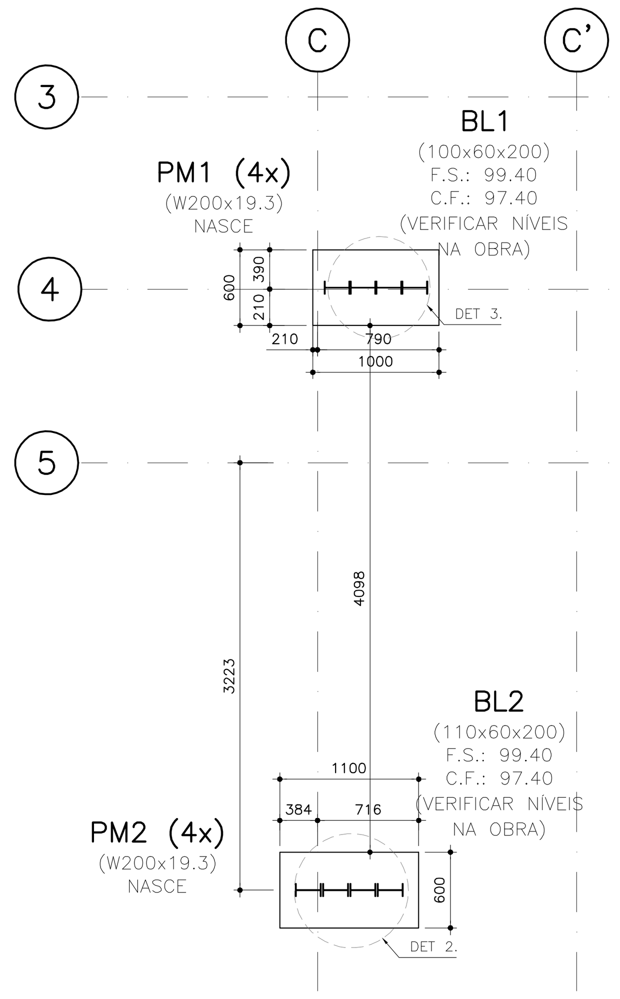

REFORÇO NA FUNDAÇÃO PAREDES DE TAIPA
Escala 1:50

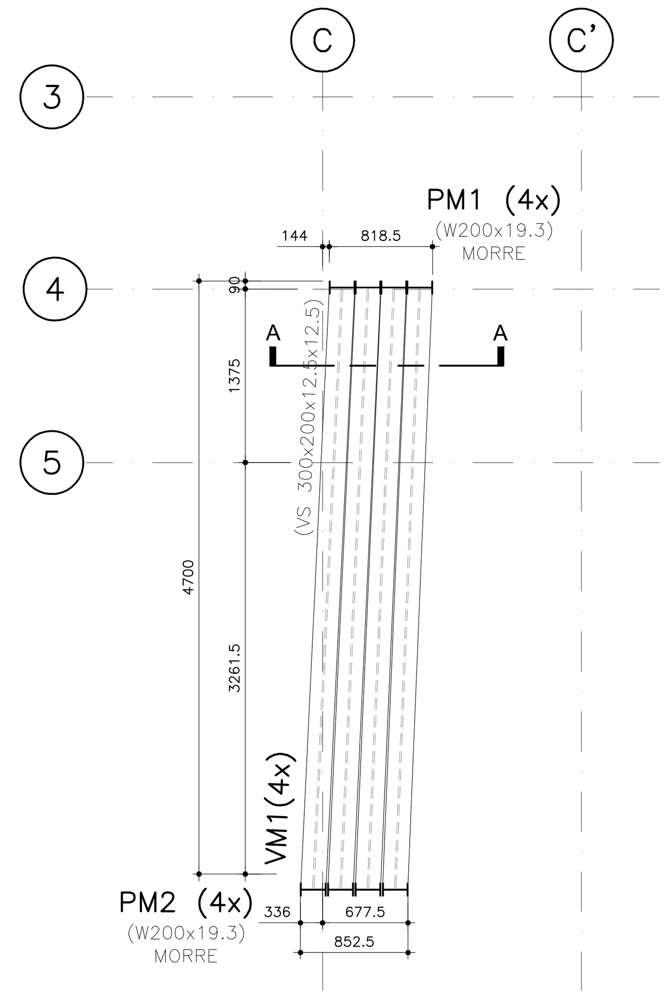

REFORÇO METÁLICO PAREDES DE TAIPA
Escala 1:50

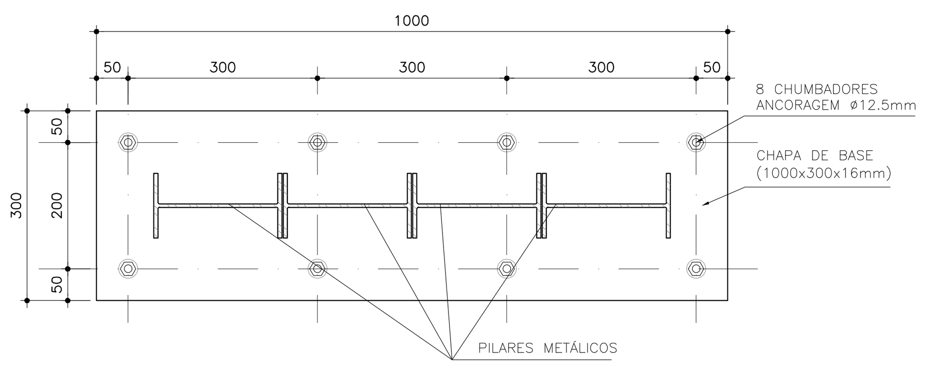

DETALHE TÍPICO 3: CHAPA DE BASE 3 (1000X300X16mm)
Escala 1:10

PERFIS METÁLICOS – REFORÇO METÁLICO								
DISCRIMINAÇÃO	QTDE	DIMENSÕES (mmxpol.)	ÁREAS(m²) UNITÁRIO	ÁREAS(m²) TOTAL	COMP. (m) UNITÁRIO	COMP. (m) TOTAL	PESOS (Kg) UNITÁRIO	PESOS (Kg) TOTAL
PM1	4	W200x19.3			3.07	12.28	19.3	237.00
PM2	4	W200x19.3			3.07	12.28	19.3	237.00
VM1 (VS)	4	300x200x12.5x12.5			4.78	19.12	65.94	1260.77
CHAPA BASE 1	1	1100x300x16	0.33	0.33			125.6	41.45
CHAPA BASE 2	1	1000x300x16	0.3	0.30			125.6	37.68
							TOTAL	1814

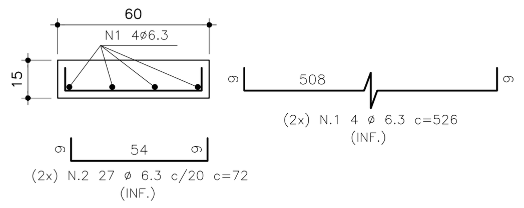

ARMAÇÃO SAPATA PROVISÓRIA
Escala 1:25
obs: medidas em cm

TABELA DE AÇOS					
N	CA50 ø	CA60 ø	QUANT.	COMPRIMENTOS(cm) UNIT.	COMPRIMENTOS(cm) TOTAL
1	6.3		8	526	4208
2	6.3		54	72	3888

RESUMO AÇO CA50			
ø	kg/m	COMPR. (m)	PESO (kg)
6.3	0.25	81.0	20
		PESO TOTAL	20

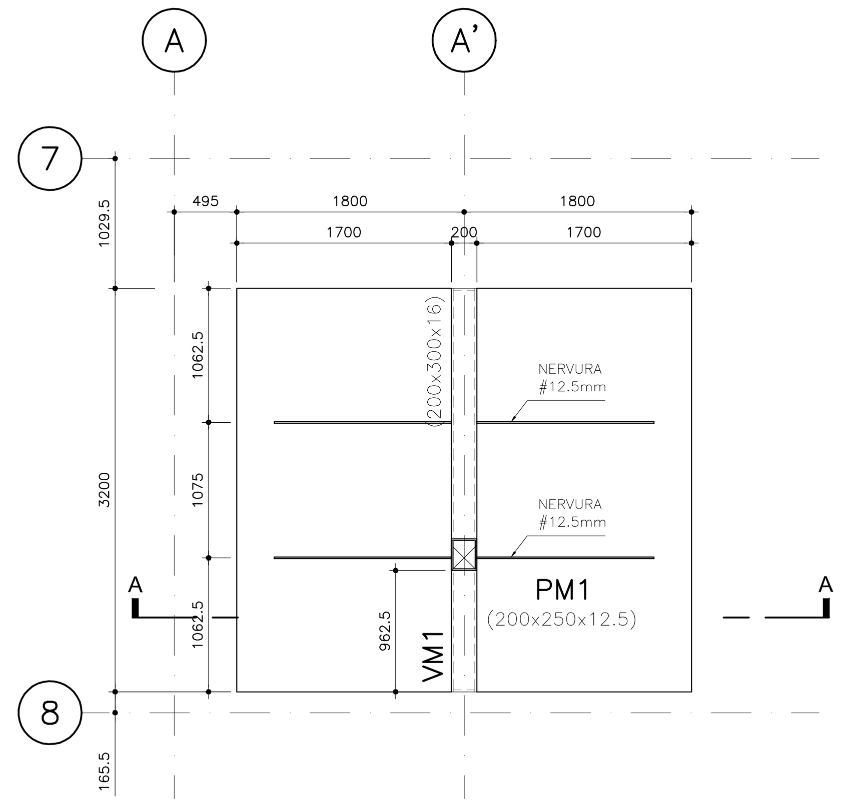

FORMA MARQUISE ENTRADA
Escala 1:50

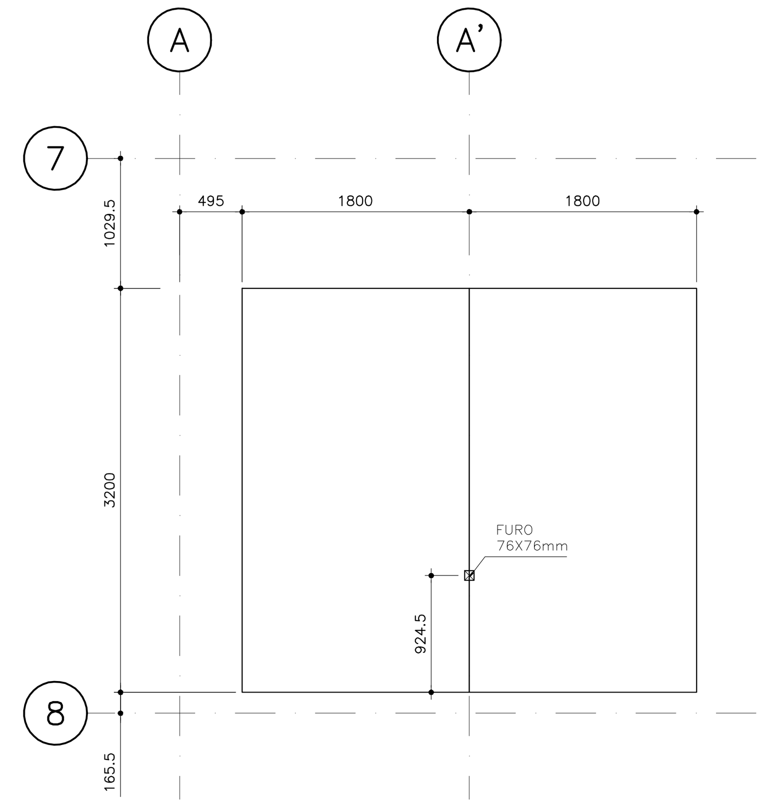

FORMA MARQUISE ENTRADA DETALHE PARA FURAÇÃO
Escala 1:50

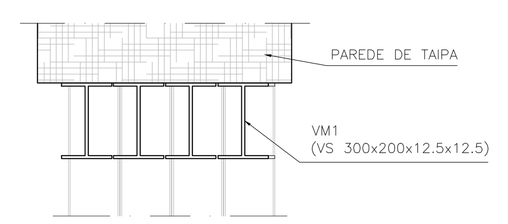

CORTE AA DETALHE TÍPICO VIGAS DE REFORÇO
Escala 1:25

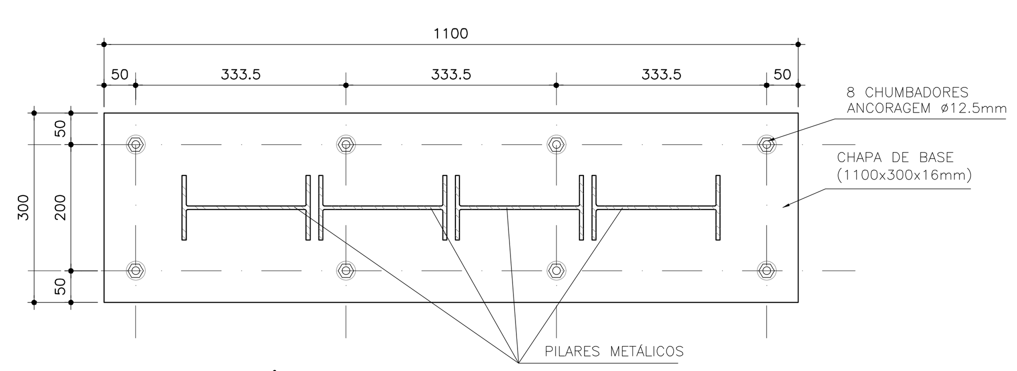

DETALHE TÍPICO 2: CHAPA DE BASE 1 (1100X300X16mm)
Escala 1:10

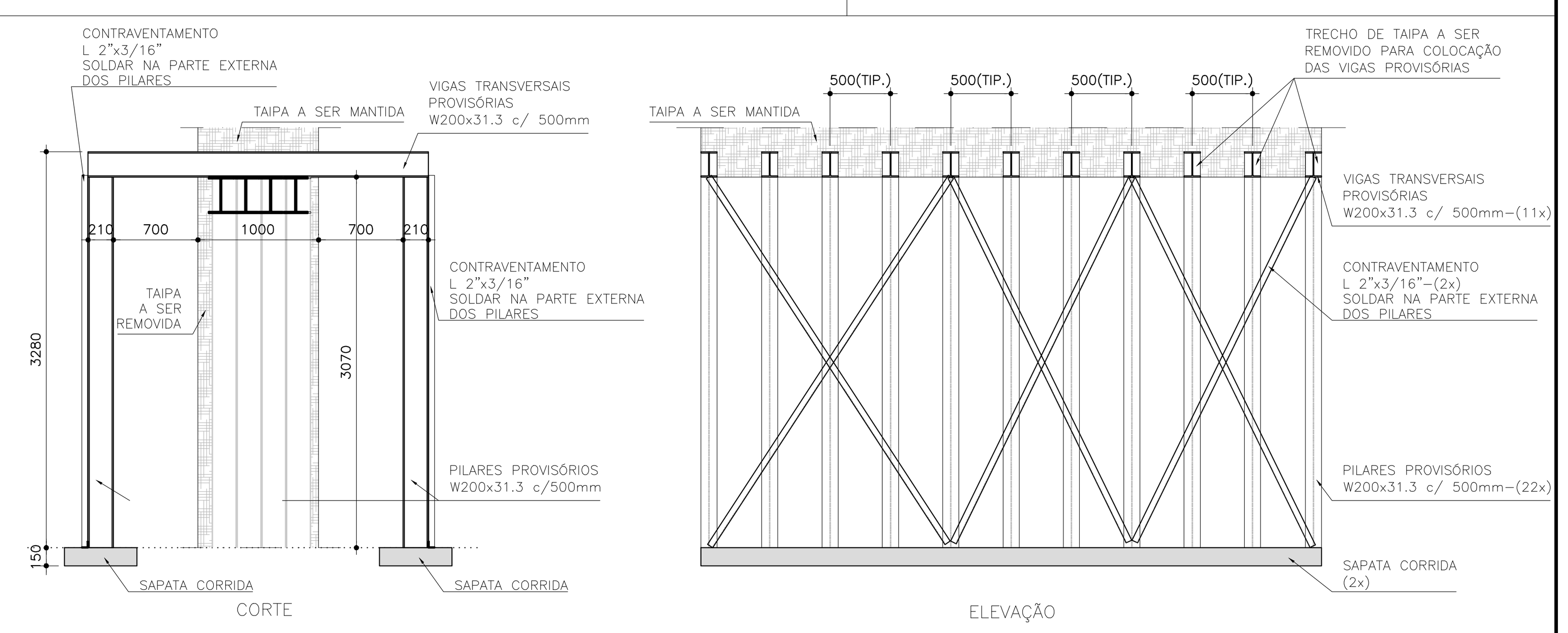

DET. DA ESTRUTURA PROVISÓRIA
Escala 1:50

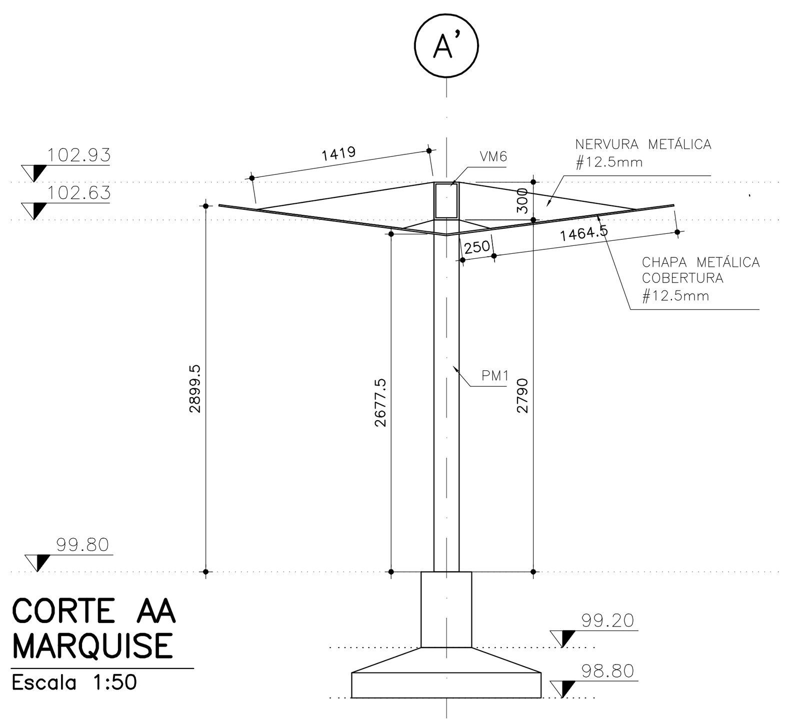

CORTE AA MARQUISE
Escala 1:50

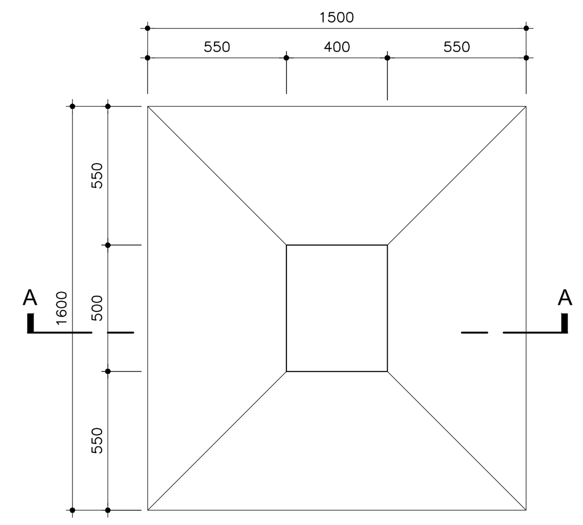

SP2 (150x160x40): FUNDAÇÃO PM1
Escala 1:25

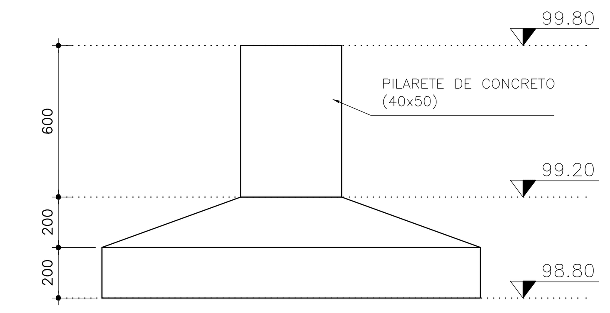

SP2 (150x160x40): CORTE AA
Escala 1:25

PERFIS METÁLICOS – MARQUISE DE ENTRADA								
DISCRIMINAÇÃO	QTDE	DIMENSÕES (mmxpol.)	ÁREAS(m²) UNITÁRIO	ÁREAS(m²) TOTAL	COMP. (m) UNITÁRIO	COMP. (m) TOTAL	PESOS (Kg) UNITÁRIO	PESOS (Kg) TOTAL
PM1	1	200x250x12.5			2.79	2.79	80.14	223.59
VM1	1	200x300x16			3.2	3.20	117.75	376.80
NERVURA	4	1403x667x12.5	0.4785	1.91			98.13	187.82
CHAPA COBERTURA	2	1817x3200x12.5	5.8144	11.63			98.13	1141.13
CHAPA DE BASE	1	400x500x19	0.20	0.20			149.15	29.83
							TOTAL	1959

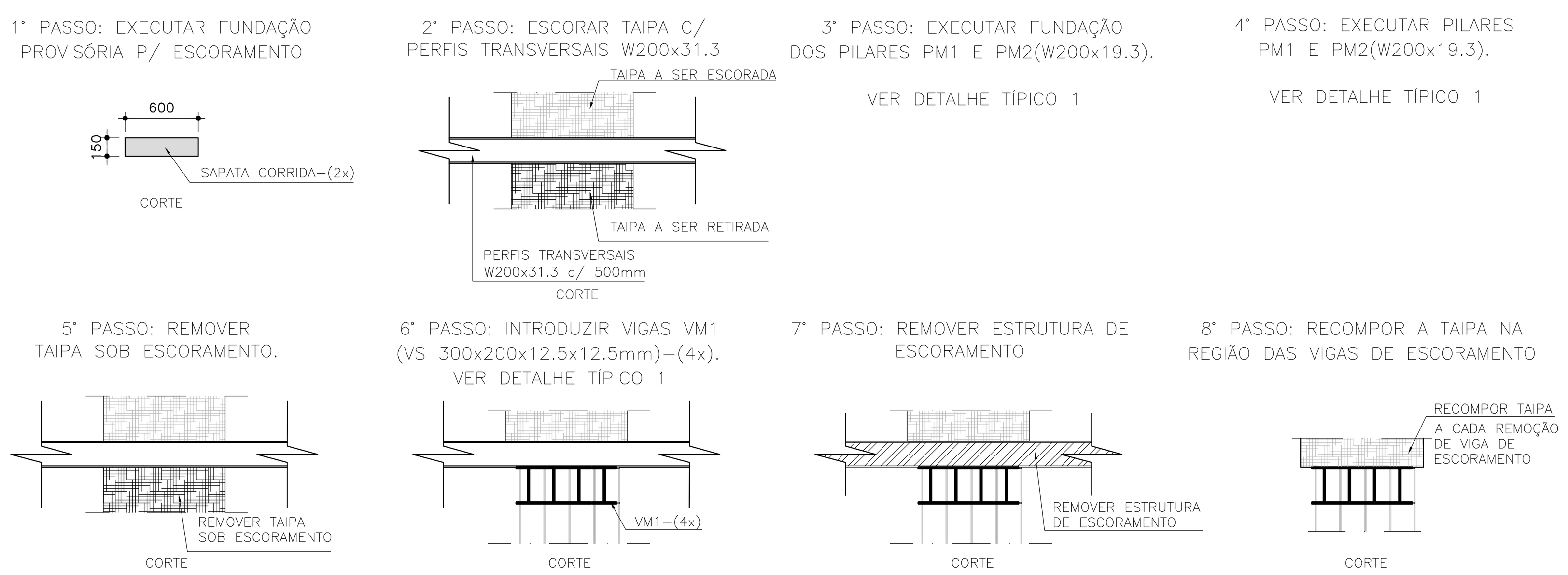

SEQUÊNCIA PARA REMOÇÃO DE PAREDE DE TAIPA.
Escala 1:50

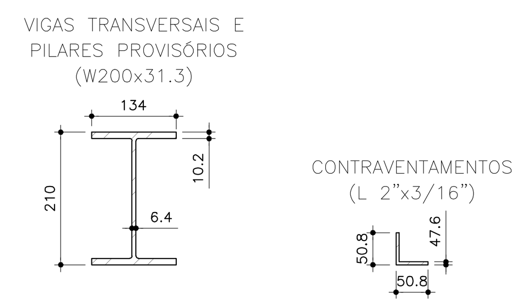

DETALHE DOS PERFIS DA ESTRUTURA PROVISÓRIA
Escala 1:10

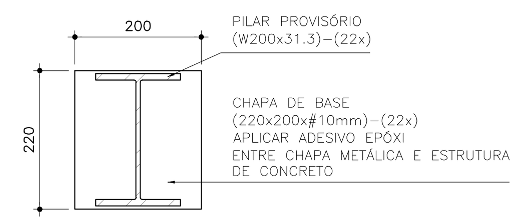

DET. CHAPA DE BASE DOS PILARES PROVISÓRIOS–(220x200x#10mm)–(22x)
Escala 1:10

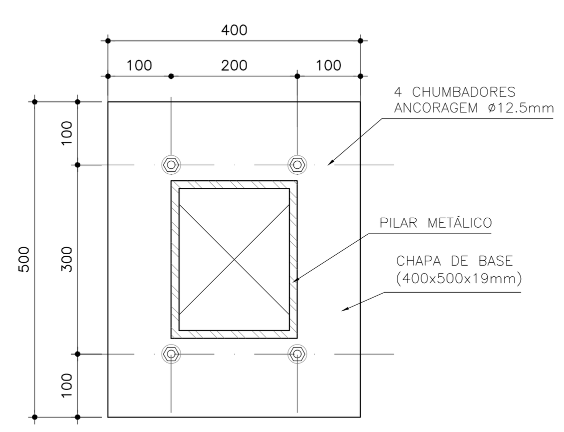

CHAPA DE BASE
Escala 1:10

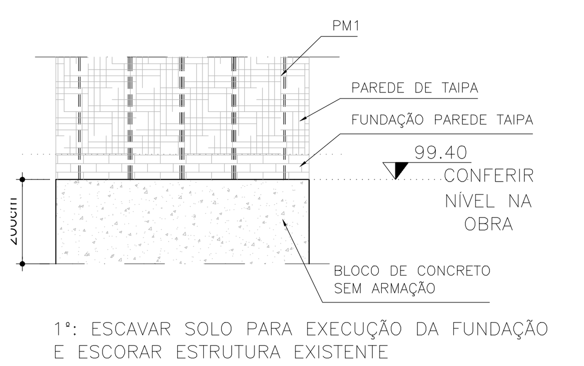

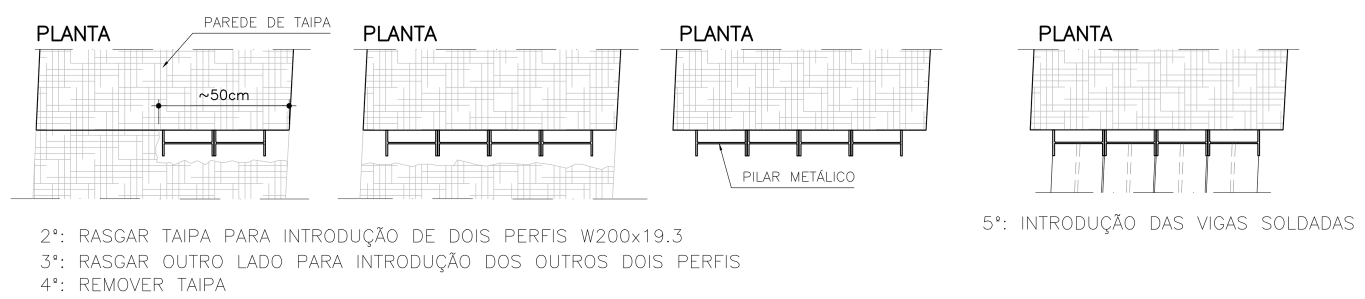

CORTE AA: DETALHE TÍPICO 1 FUNDAÇÃO DOS PILARES METÁLICOS
Escala 1:25

PERFIS E CHAPAS METÁLICAS DA ESTRUTURA PROVISÓRIA								
DISCRIMINAÇÃO	QTDE	DIMENSÕES (mmxpol.)	ÁREAS(m²) UNITÁRIO	ÁREAS(m²) TOTAL	COMP. (m) UNITÁRIO	COMP. (m) TOTAL	PESOS (Kg) UNITÁRIO	PESOS (Kg) TOTAL
VIGAS TRANSVERSAIS PROVISÓRIAS	11	W200x31.3			2.85	31.35	31.3	981.26
PILARES PROVISÓRIOS	22	W200x31.3			3.10	68.20	31.3	2134.66
CONTRAVENTAMENTOS	2	L 2"x3/16"			20.75	41.50	3.63	150.65
CHAPA DE BASE DOS PILARES PROVISÓRIOS	22	(220x200x#10mm)	0.044	0.97			78.5	75.99
						TOTAL		3343

LIBERADO PARA EXECUÇÃO

NOME DO ARQUIVO: 2010-20-MUSMONCOES-PB-FL13-FL14-FL15-FL16-FL17_R06.dwg

Este desenho é propriedade da Ycon Engenharia. Não pode ser usado, cedido ou copiado em todo ou em parte sem a sua prévia autorização por escrito.

PILARES DE CONCRETO

- PILAR NASCE
- PILAR SEGUE
- PILAR MORRE

NOTAS:

1) MEDIDAS EM MILÍMETROS, NÍVEIS EM METROS (EXCETO ONDE INDICADO).
2) NÃO TOMAR MEDIDAS EM ESCALA, VERIFICAR MEDIDAS NA OBRA.
3) DIREITOS AUTORAIS RESERVADOS.
4) ESPECIFICAÇÕES DO CONCRETO:
   - fck ≥ 30MPa (AOS 28 DIAS);
   - FATOR ÁGUA/CIMENTO ≤ 0,60;
   - MÓDULO DE ELASTICIDADE ECI= 28000MPa;
   - MÓDULO DE ELASTICIDADE SECANTE ECS= 23800MPa;
   - MÓDULO DE ELASTICIDADE TRASVERSAL GS= 9520MPa.
5) AÇO CA-50 fyk= 500MPa.
6) CLASSE DE AGRESSIVIDADE AMBIENTAL= 2.
7) COBRIMENTOS:
   - FUNDAÇÃO= 4cm;
   - PILARES E VIGAS= 3cm;
8) ESPECIFICAÇÕES DO AÇO PATINÁVEL:
   - PERFIS LAMINADOS (ASTM A588)
   - PERFIS DE CHAPAS DOBRADAS (ASTM A588)
   - TUBOS (ASTM-A588)
   - CHAPAS (ASTM A588)
   - PARAFUSOS E CHUMBADORES (A325-ALTA RESISTÊNCIA);
   - SOLDA – E7018.
9) A OBRA DEVERÁ SER LOCADA DE ACORDO COM PROJETO ARQUITETÔNICO.
10) ⟵⟶ DIREÇÃO DAS LAJES ALVEOLARES
11) SOBRECARGA NAS LAJES:
   - PISO=200kgf/m²
   - REVESTIMENTO=150kgf/m²
   - VENTO=100kgf/m²

NOTA 1: "VERIFICAR E EXECUTAR ACABAMENTO EM CHAPA METÁLICA DO PÓRTICO CONFORME PROJETO BÁSICO DE ARQUITETURA"

NOTA 2: NO MOMENTO DE EXECUÇÃO DE FORMAS E CONCRETAGEM, VERIFICAR E ATENDER TODOS OS DETALHES ARQUITETÔNICOS, PRINCIPALMENTE OS DE CONCRETO E SERRALHERIA, QUE COMPLEMENTAM ESTE PROJETO.

CONTRATANTE
SECRETARIA DE CULTURA E ECONOMIA CRIATIVA

RESPONSÁVEL TÉCNICO DO CONTRATO
MILTON SUSUMU NAKAMURA CAU: A106647-1

AUTOR DO PROJETO
YOPANAN CONRADO PEREIRA REBELLO CREA: 0600318996-SP
RRT: 28027230210118239

CONTRATANTE
SECRETARIA DE CULTURA E ECONOMIA CRIATIVA

CONTRATO/PROCESSO
SCEC 17/2020

REVISÃO	DESCRIÇÃO	EXECUTADO	DATA
6	REVISADO CONFORME ARQUITETURA	PAULO	20/07/21
5	REVISÃO GERAL (SCEC 17/ 2020)	PAULO	15/01/21
4	REVISÃO GERAL	RODRIGO	28/03/14
3	ALTERAÇÃO DO PM3 DA MARQUISE METÁLICA	RODRIGO	24/02/14
2	ATENDIMENTO ALTERAÇÕES ARQUITETURA	RODRIGO	12/12/13
1	REVISÃO GERAL	RODRIGO	12/11/13
0	EMISSÃO INICIAL	RODRIGO	21/08/13

YCON ENGENHARIA

YCON ENGENHARIA LTDA
crea 0576504
rua padre joão gonçalves, 180 - pinheiros - são paulo - sp
tel. : (11) 3034-4415 - cep 05432-040
e-mail: engenharia@ycon.com.br

Título: DETALHES DE REFORÇO PARA ESTRUTURA EXISTENTE PÓRTICO / MARQUISE ENTRADA

Nº Projeto: 1305-22-EDPORTOFELIZ

Fase: PB

Cliente: BAROSSI NAKAMURA ARQUITETOS

Folha: FL15

Obra: SOBRADO CORONEL ESMÉDIO

Local: PRAÇA CORONEL ESMÉDIO, S/N, PORTO FELIZ

Des.:	Calc.:	Verif.:	Aprov.:	Esc.:	Data:	Rev:
RODRIGO S.	YOPANAN C. P. REBELLO	PATRÍCIA BRAGA	YOPANAN C. P. REBELLO	1:50	15/01/21	06

DIREITOS AUTORAIS RESERVADOS