DETALHE TÍPICO 101 – LIGAÇÃO ENTRE A TESOURA E A VIGA DE CONCRETO – APOIO
Escala 1:10

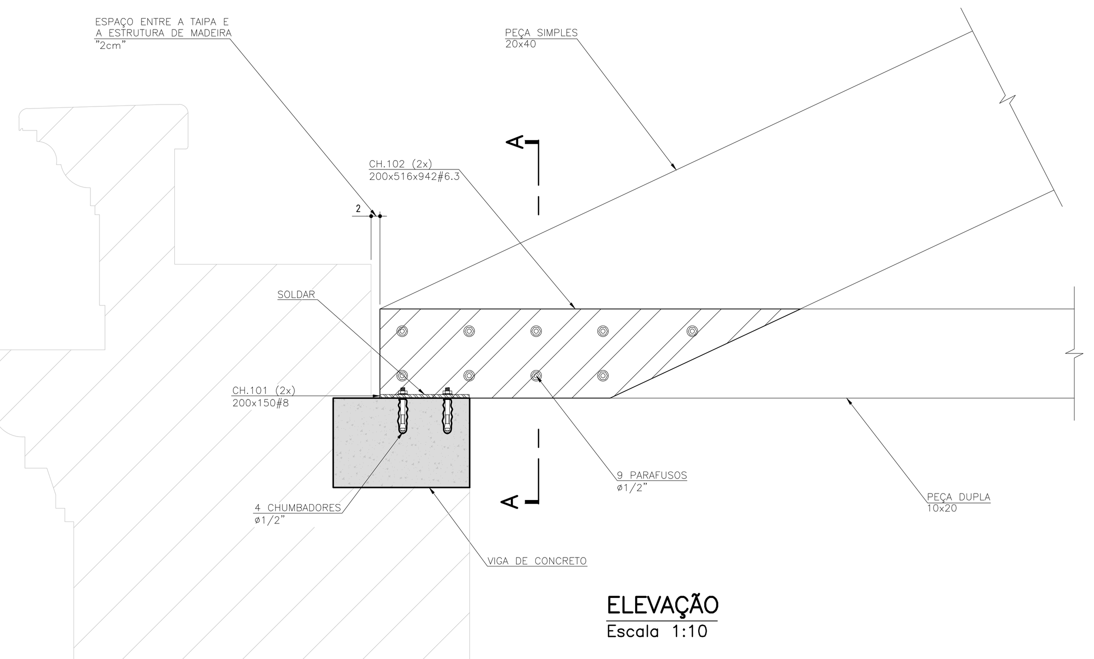

ELEVAÇÃO
Escala 1:10

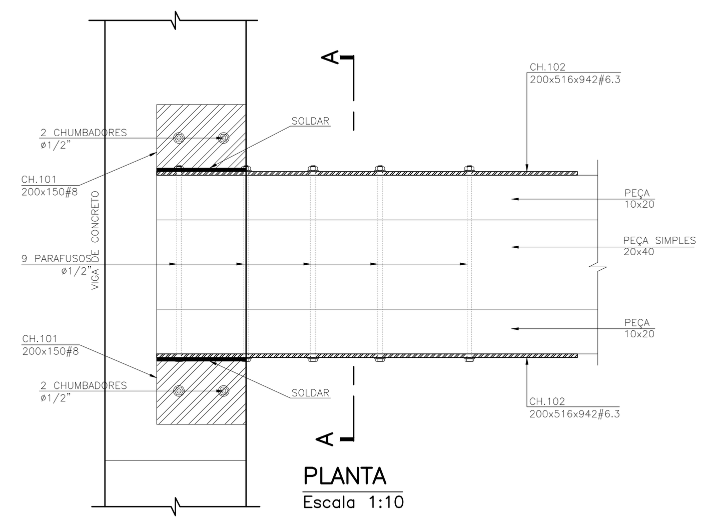

PLANTA
Escala 1:10

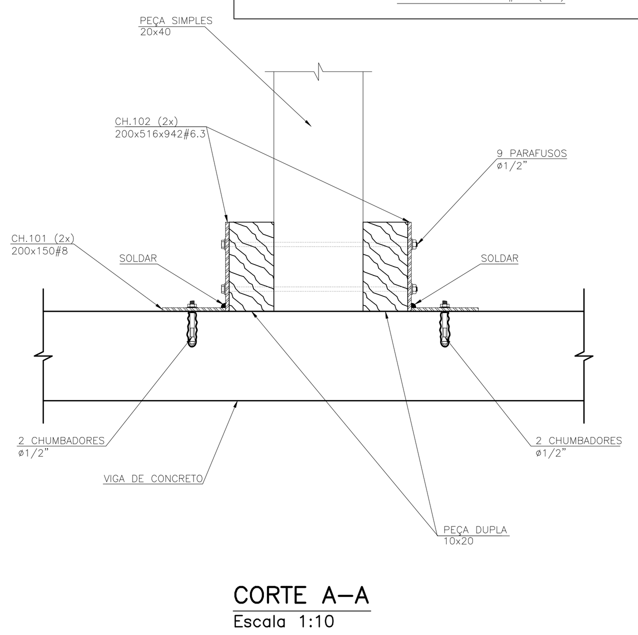

CORTE A–A
Escala 1:10

DETALHE DA CHAPA 101
Escala 1:10
MEDIDAS EM MILÍMETROS

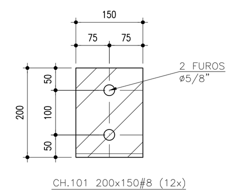

CH.101 200x150#8 (12x)

DETALHE DA CHAPA 102
Escala 1:10
MEDIDAS EM MILÍMETROS

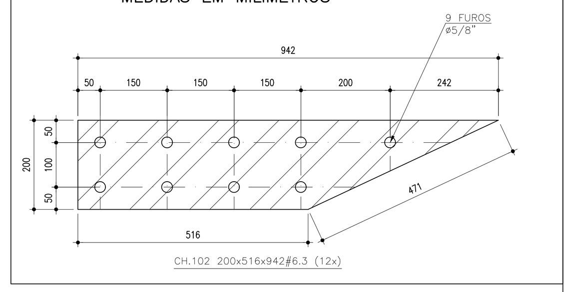

CH.102 200x516x942#6.3 (12x)

DETALHE TÍPICO 102 – LIGAÇÃO ENTRE A TESOURA E O PILAR E VIGA – APOIO
Escala 1:10

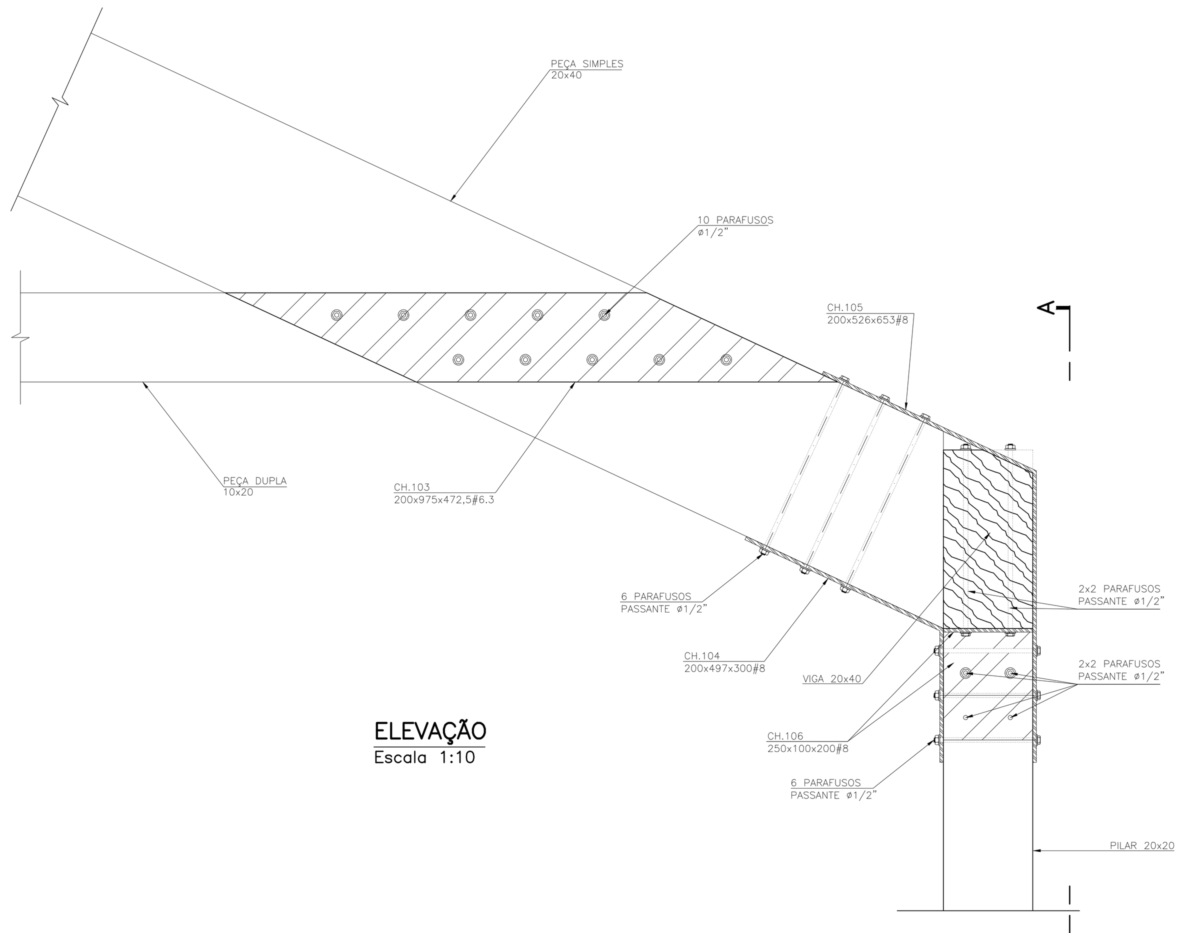

ELEVAÇÃO
Escala 1:10

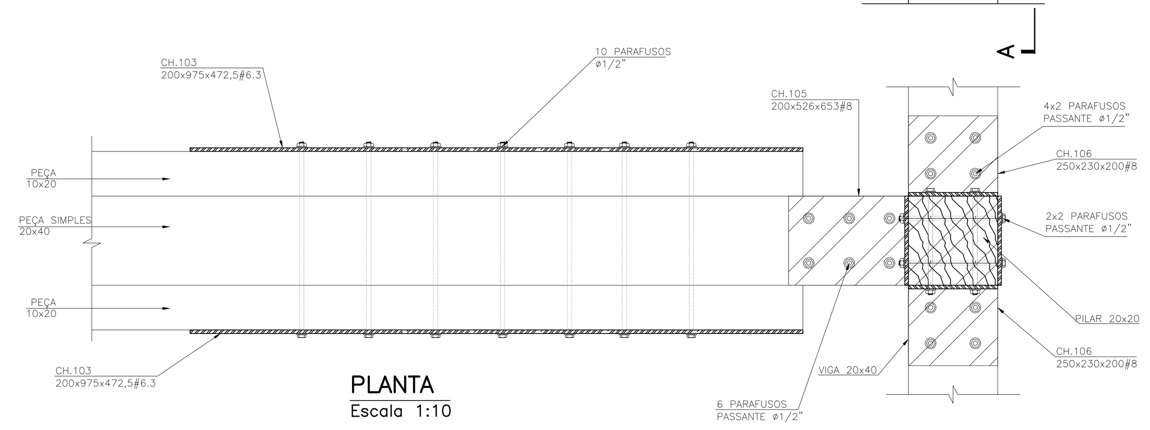

PLANTA
Escala 1:10

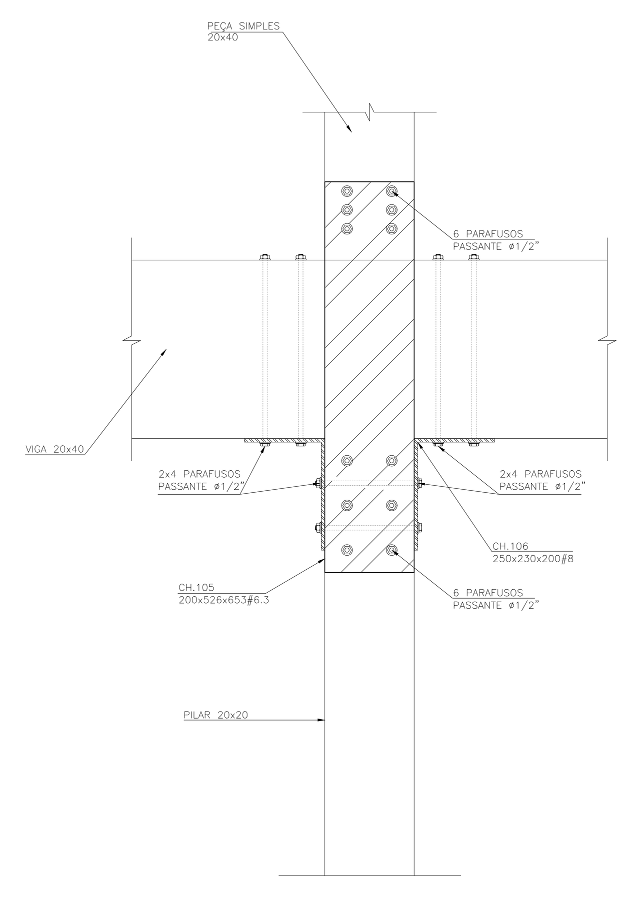

CORTE A–A
Escala 1:10

DETALHE DA CHAPA 106
Escala 1:10
MEDIDAS EM MILÍMETROS

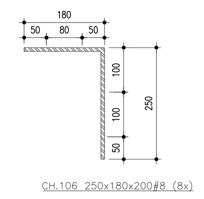

CH.106 250x180x200#8 (8x)

ELEVAÇÃO LATERAL
Escala 1:10

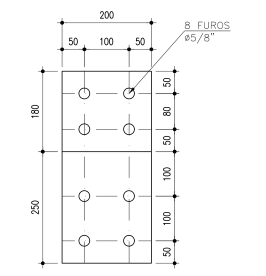

ELEVAÇÃO FRONTAL
Escala 1:10

DETALHE DA CHAPA 103
Escala 1:10
MEDIDAS EM MILÍMETROS

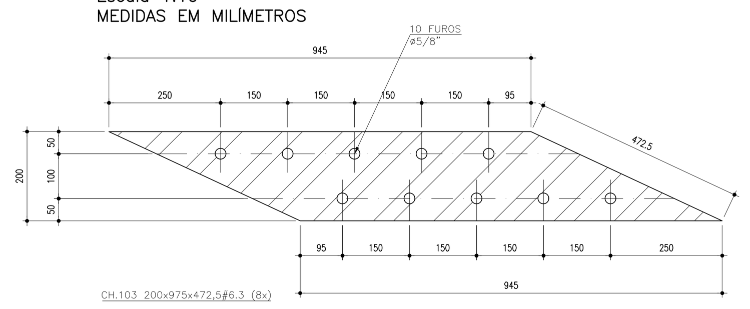

CH.103 200x975x472,5#6.3 (8x)

DETALHE DA CHAPA 104
Escala 1:10
MEDIDAS EM MILÍMETROS

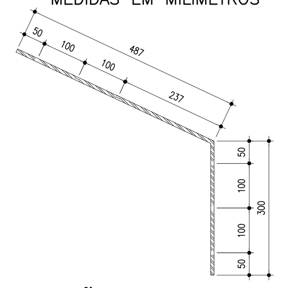

ELEVAÇÃO LATERAL
Escala 1:10

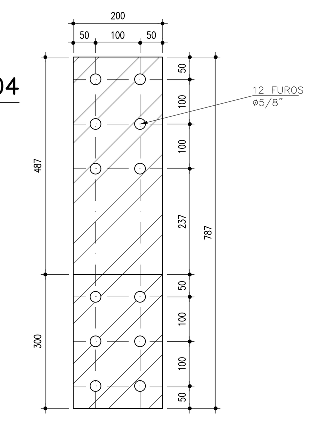

ELEVAÇÃO FRONTAL
Escala 1:10

CH.104 200x497x300#8 (4x)

DETALHE DA CHAPA 105
Escala 1:10
MEDIDAS EM MILÍMETROS

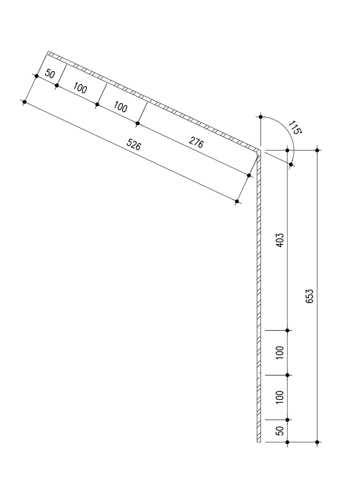

CH.105 200x526x653#8 (4x)

ELEVAÇÃO LATERAL
Escala 1:10

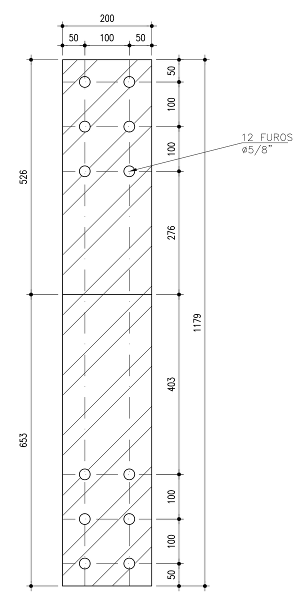

ELEVAÇÃO FRONTAL
Escala 1:10

LIBERADO PARA EXECUÇÃO

DETALHE TÍPICO 103 – LIGAÇÃO ENTRE TESOURA E VIGA DE TRAVAMENTO
Escala 1:10

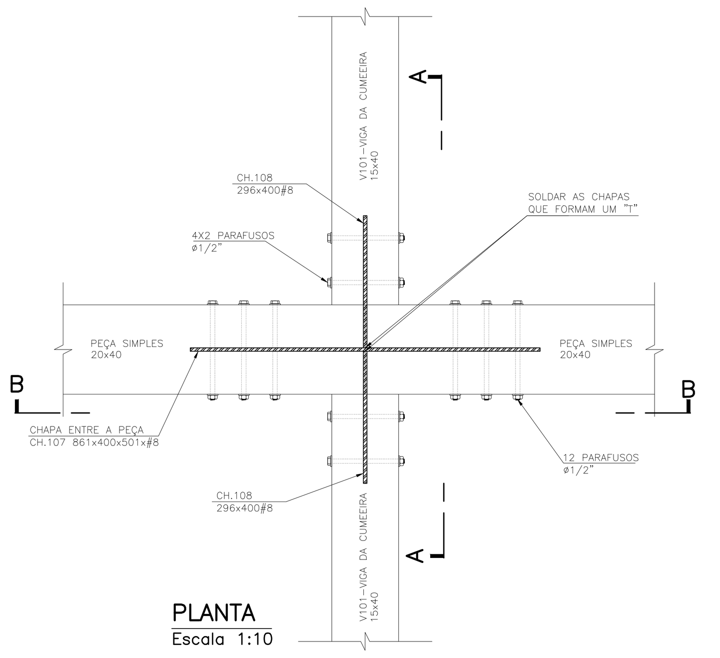

PLANTA
Escala 1:10

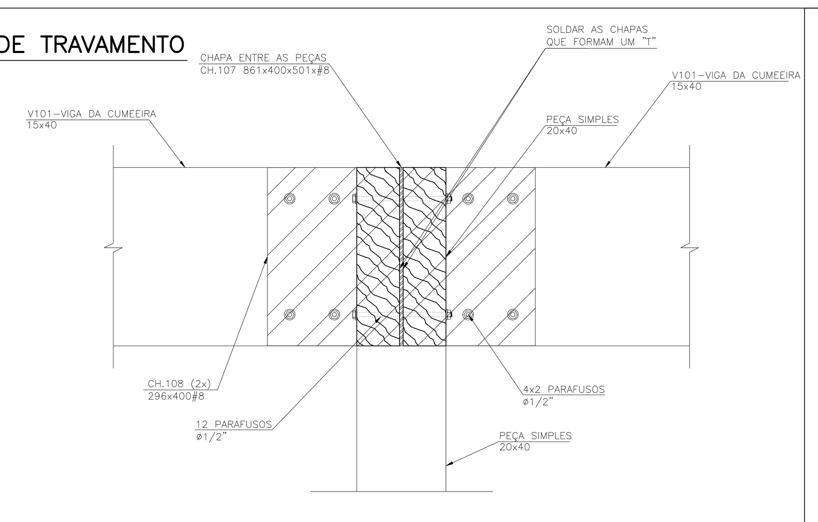

CORTE A–A
Escala 1:10

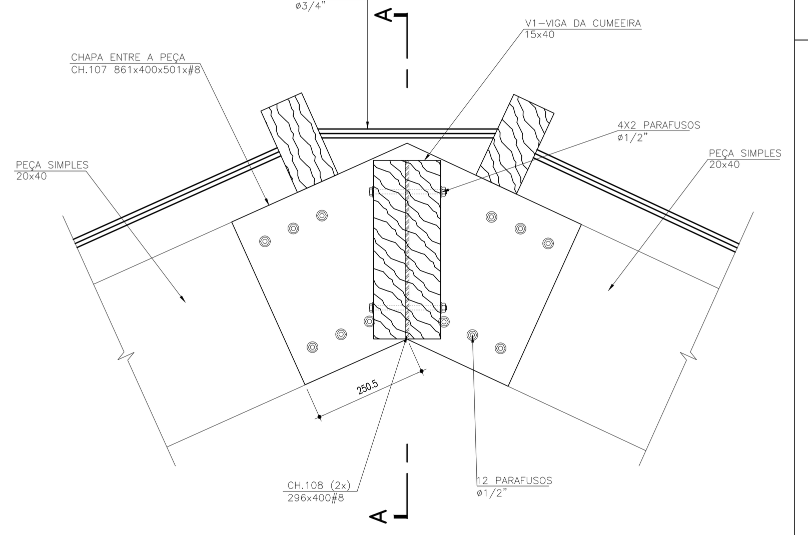

CORTE B–B
Escala 1:10

DETALHE DE RASGO NA PEÇA
Escala 1:10
MEDIDAS EM MILÍMETROS

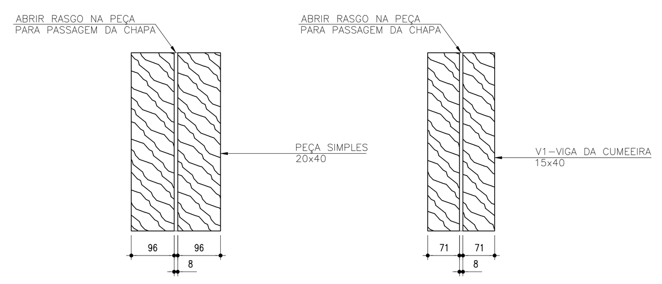

DETALHE DA CHAPA 107
Escala 1:10
MEDIDAS EM MILÍMETROS

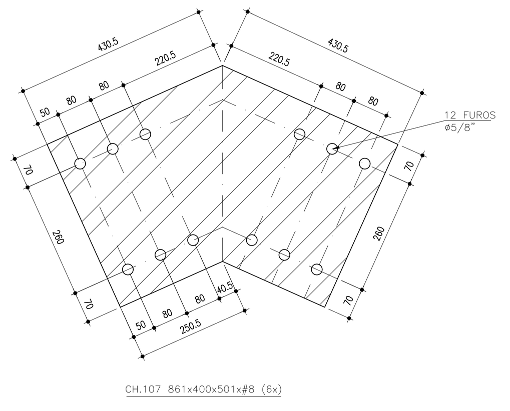

CH.107 861x400x501x#8 (6x)

DETALHE DA CHAPA 108
Escala 1:10
MEDIDAS EM MILÍMETROS

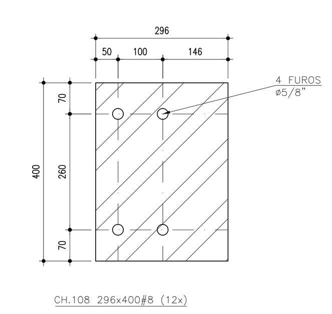

CH.108 296x400#8 (12x)

DETALHE TÍPICO 104 – LIGAÇÃO ENTRE TESOURA E VIGA DE TRAVAMENTO
Escala 1:10

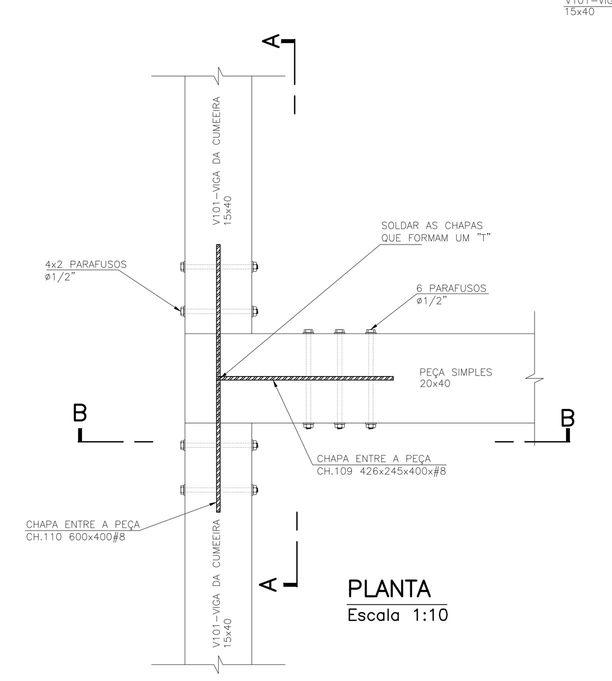

PLANTA
Escala 1:10

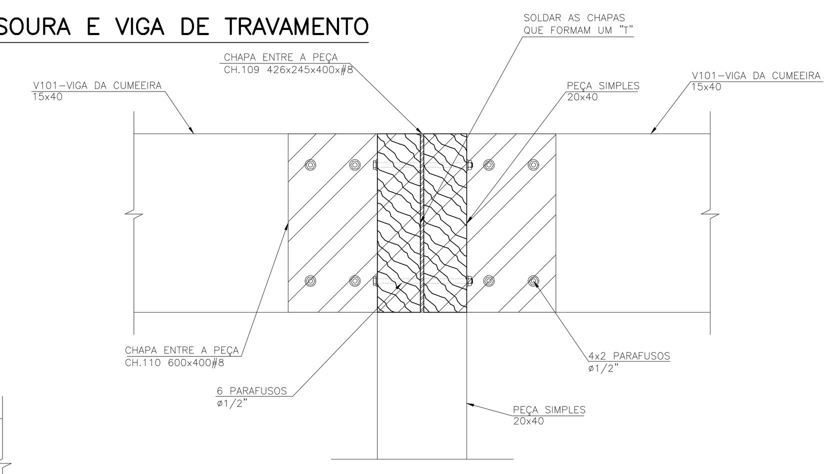

CORTE A–A
Escala 1:10

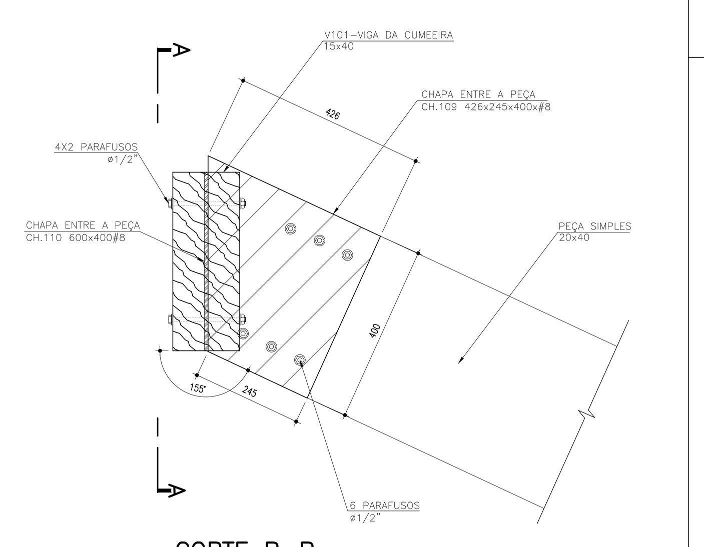

CORTE B–B
Escala 1:10

DETALHE DE RASGO NA PEÇA
Escala 1:10
MEDIDAS EM MILÍMETROS

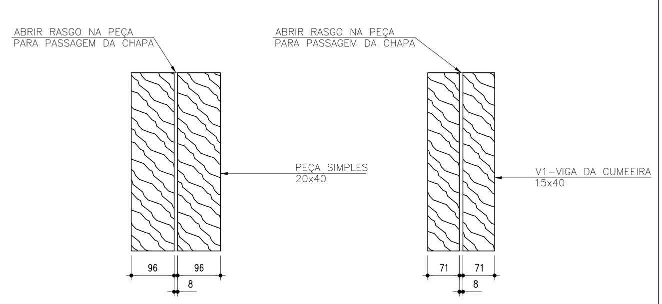

DETALHE DA CHAPA 109
Escala 1:10
MEDIDAS EM MILÍMETROS

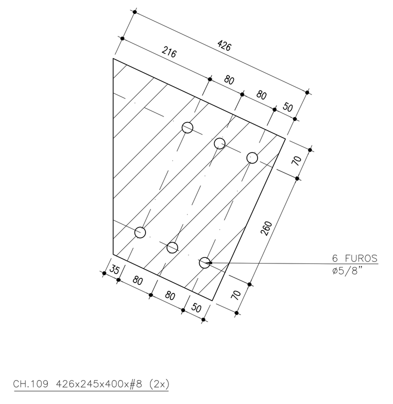

CH.109 426x245x400x#8 (2x)

DETALHE DA CHAPA 110
Escala 1:10
MEDIDAS EM MILÍMETROS

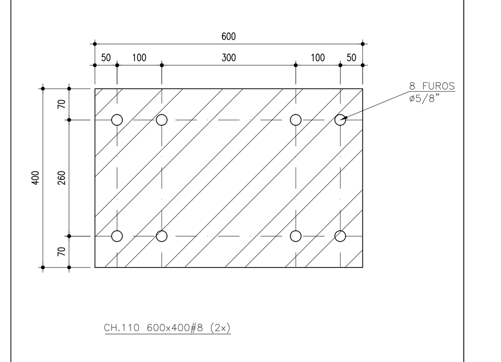

CH.110 600x400#8 (2x)

CHAPAS METÁLICAS – DETALHES

DISCRIMINAÇÃO	QTDE.	DIMENSÕES (mmxmm)	ÁREAS(m²) UNITÁRIO	ÁREAS(m²) TOTAL	COMP. (m) UNITÁRIO	COMP. (m) TOTAL	PESOS (Kg) UNITÁRIO	PESOS (Kg) TOTAL
CHAPA 101	12	200x150#8	0.030	0.36			62.80	22.61
CHAPA 102	12	200x516x942#6.3	0.1458	1.75			49.45	86.52
CHAPA 103	8	200x975x472.5#6.3	0.1889	1.51			49.45	74.73
CHAPA 104	4	200x497x300#8	0.1574	0.63			62.80	39.54
CHAPA 105	4	200x526x653#8	0.2358	0.94			62.80	59.23
CHAPA 106	8	250x180x200#8	0.086	0.69			62.80	43.21
CHAPA 107	6	861x400x501#8	0.2725	1.64			62.80	102.68
CHAPA 108	12	296x400#8	0.1184	1.42			62.80	89.23
CHAPA 109	2	426x245x400#8	0.1335	0.27			62.80	16.77
CHAPA 110	2	600x400#8	0.240	0.48			62.80	30.14
							TOTAL	565

DISCRIMINAÇÃO	QTDE
PARAFUSOS 1/2"	322
CHUMBADORES 1/2"	24

LEGENDA

	PILAR NASCE	CA=	COTA DE ARRASAMENTO
	PILAR SEGUE	NT=	NÍVEL DO TOPO
	PILAR MORRE		
	PAREDE CONCRETO NASCE		
	PAREDE CONCRETO SEGUE		
	PAREDE CONCRETO MORRE		

NOTAS

1) MEDIDAS EM CENTÍMETROS, BITOLAS EM mm E NÍVEIS EM METROS (EXCETO ONDE INDICADO).
2) NÃO TOMAR MEDIDAS EM ESCALA, VERIFICAR MEDIDAS NA OBRA.
3) DIREITOS AUTORAIS RESERVADOS.
4) ESPECIFICAÇÕES DO CONCRETO:
   - fck ≥ 30MPMa (AOS 28 DIAS);
   - FATOR ÁGUA/CIMENTO ≤ 0,60;
   - MÓDULO DE ELASTICIDADE ECI=30670MPMa;
   - MÓDULO DE ELASTICIDADE SECANTE ECS=26070MPMa;
   - MÓDULO DE ELASTICIDADE TRANSVERSAL Gc=10428MPMa.
5) AÇO CA–50 fyk= 500MPa.
6) CLASSE DE AGRESSIVIDADE AMBIENTAL= 2.
7) COBRIMENTOS:
   - FUNDAÇÃO= 4cm;
   - PILARES E VIGAS= 3cm;
   - EM CASOS EXCEPCIONAIS PODERÁ TER MENOS DE 4cm DE COBRIMENTO NA FUNDAÇÃO.
8) PARA CONTROLE TECNOLÓGICO DO CONCRETO, SEGUIR RIGOROSAMENTE AS ESPECIFICAÇÕES NA NBR–12655 "CONCRETO PREPARO, CONTROLE E RECEBIMENTO"
9) DEVERÃO SER ATENDIDAS TODAS AS PRESCRIÇÕES DA NBR–6122/10 "PROJETO E EXECUÇÃO DE FUNDAÇÕES"
10) OS SERVIÇOS DE CONCRETAGEM DEVERÃO SER INICIADOS DE PREFERÊNCIA NA PARTE FINAL DO DIA / PERÍODO NOTURNO DE MODO A EVITAR A ELEVAÇÃO EXCESSIVA DA TEMPERATURA DO CONCRETO.
11) DEVERÃO SER TOMADOS CUIDADOS ESPECIAIS NA CURA DO CONCRETO À QUAL DEVERÁ SER INICIADA TÃO LOGO SE VERIFIQUE O INICIO DE PEGA (DE 3 A 5 HORAS APÓS O LANÇAMENTO). A CURA DEVERÁ SER FEITA PREFERENCIALMENTE COM ÁGUA ESTENDENDO–SE POR UM PERÍODO MÍNIMO DE 7 DIAS APÓS O INICIO DA PEGA DO CONCRETO COM PROTEÇÃO DOS RAIOS SOLARES.
12) A OBRA DEVERÁ SER LOCADA DE ACORDO COM PROJETO ARQUITETÔNICO.

CONTRATANTE
SECRETARIA DE CULTURA E ECONOMIA CRIATIVA

RESPONSÁVEL TÉCNICO DO CONTRATO
MILTON SUSUMU NAKAMURA CAU: A106647–1

AUTOR DO PROJETO
YOPANAN CONRADO PEREIRA REBELLO CREA: 0600318996–SP
RRT: 28027230210118239

CONTRATANTE
SECRETARIA DE CULTURA E ECONOMIA CRIATIVA

CONTRATO/PROCESSO
SCEC 17/2020

DESENHOS DE REFERÊNCIA

No. FOLHA	NOME FOLHA
XX	BASE DO CLIENTE

REVISÃO	DATA	ELABORADO	PROJETISTA	VERIFICADO	APROVADO	DESCRIÇÃO
06	20/07/21	PAULO	PAULO	GISELLY	YOPANAN	REVISADO CONFORME ARQUITETURA
05	19/07/21	PAULO	PAULO	GISELLY	YOPANAN	REVISADO CONFORME ARQUITETURA
04	18/07/21	PAULO	PAULO	GISELLY	YOPANAN	REVISADO CONFORME ARQUITETURA
03	17/07/21	PAULO	PAULO	GISELLY	YOPANAN	REVISADO CONFORME ARQUITETURA
02	16/07/21	PAULO	PAULO	GISELLY	YOPANAN	REVISADO CONFORME ARQUITETURA
01	03/02/21	PAULO	PAULO	GISELLY	YOPANAN	REVISADO CONFORME ARQUITETURA
00	18/01/21	PAULO	PAULO	GISELLY	YOPANAN	EMISSÃO INICIAL – PARA EXECUÇÃO

Este desenho é propriedade da Ycon Engenharia.
Não pode ser usado, cedido ou copiado em todo ou em parte sem a sua prévia autorização por escrito.

YCON ENGENHARIA LTDA
crea 0576504
rua fidalga. 27 . vila madalena . são paulo . sp
tel. : (11) 3034-4415 . cep 05432-070
e-mail: engenharia@ycon.com.br

Título: MUSEU DAS MONÇÕES – DETALHES DE LIGAÇÕES 1/3

Nº Projeto: 2010-20-MUSMONCOES
Fase: PB
Cliente: BAROSSI NAKAMURA ARQUITETOS
Folha: FL06
Obra: RESTAURO DO SOB. COR. ESM.
Local: RUA DOS MARISCOS, INGLESES – FLORIANOPOLIS/SC
Des.: PAULO JOSÉ | Calc.: YOPANAN C. P. REBELLO | Verif.: GISELLY | Aprov.: YOPANAN C. P. REBELLO | Esc.: INDICADA | Data: 18/01/2021 | Rev: 06

FOLHA A0

NOME DO ARQUIVO: 2010-20-MUSMONCOES-PB-FL06-DET_R06.dwg

Este desenho é propriedade da Ycon Engenharia. Não pode ser usado, cedido ou copiado em todo ou em parte sem a sua prévia autorização por escrito.