PRANCHA A1 (594x841mm)

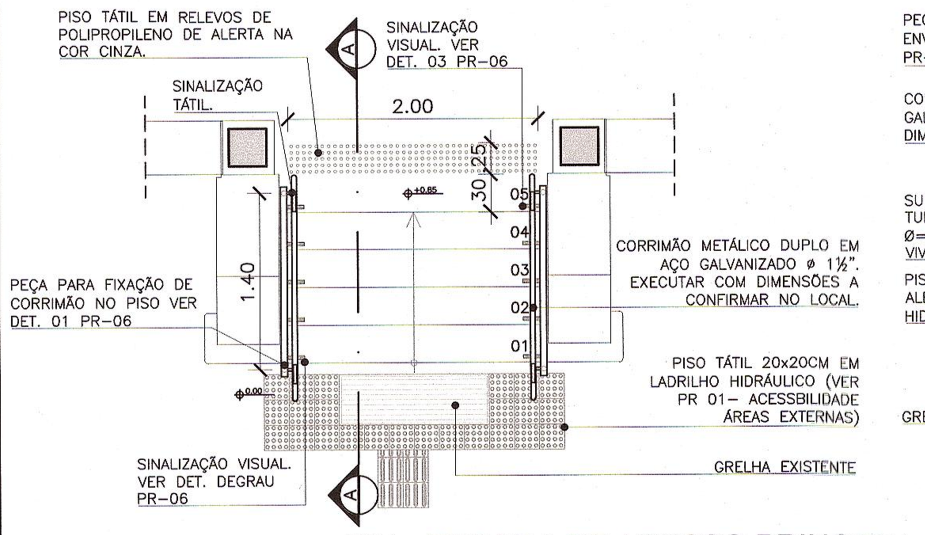

01 | Z01 - ESCADA DE ACESSO PRINCIPAL PLANTA BAIXA
ESCALA 1/50

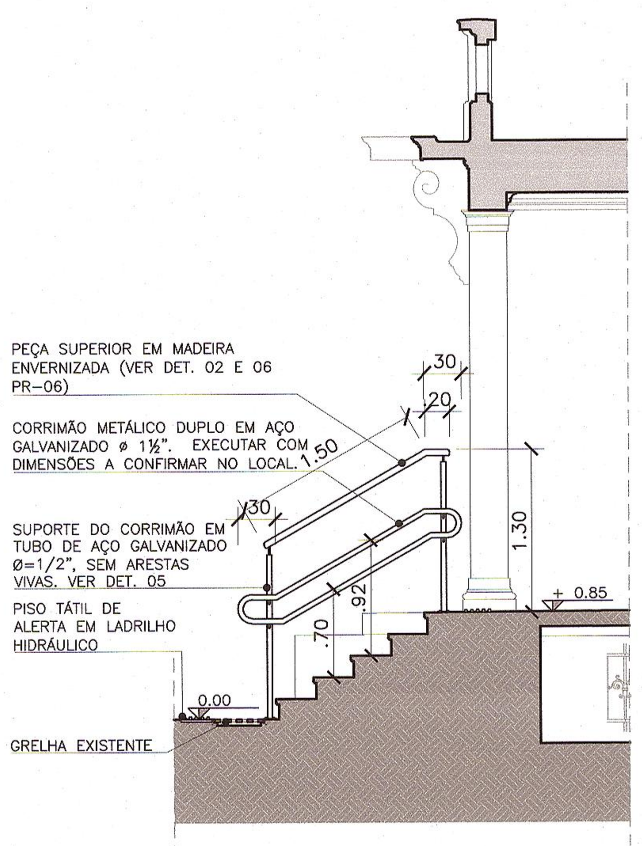

02 | Z01 - ESCADA DE ACESSO PRINCIPAL CORTE AA
ESCALA 1/50

03 | Z01 - ESCADA DE ACESSO PRINCIPAL VISTA FRONTAL
ESCALA 1/50

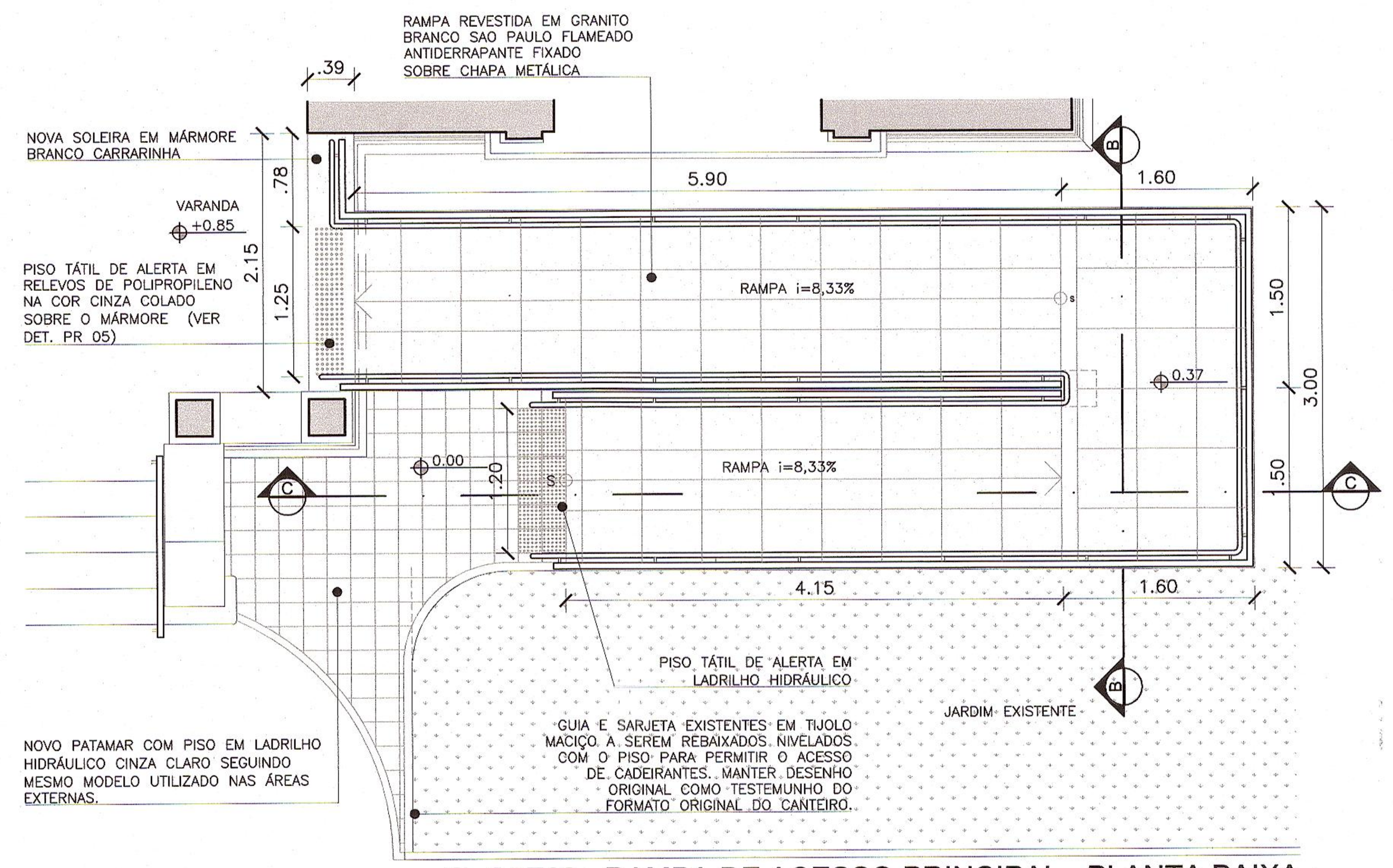

04 | Z02 - RAMPA DE ACESSO PRINCIPAL - PLANTA BAIXA
ESCALA 1/50

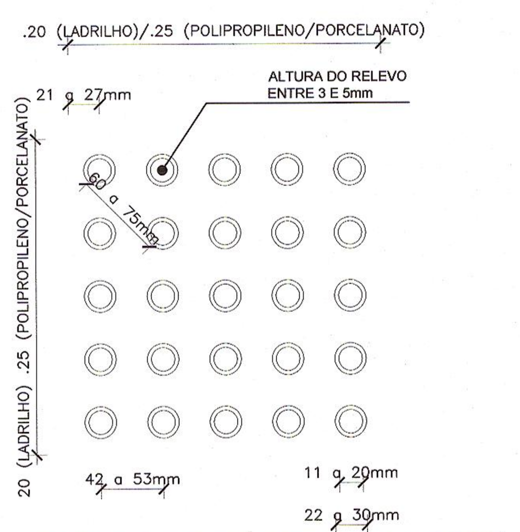

07 | PISO TÁTIL DE ALERTA
ESCALA 1/5

OBSERVAÇÕES:

- O PISO TÁTIL DEVE SER EM COR CONTRASTANTE COM A DO PISO ADJACENTE E RESULTANDO EM UM DESNÍVEL MÁXIMO DE 2MM QUANDO EMBUTIDO OU SOBREPOSTO.
- MODELOS UTILIZADOS:

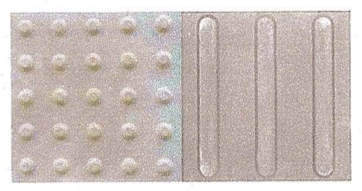

EM ÁREAS EXTERNAS (JARDIM) DEVERÁ SER UTILIZADO O PISO TÁTIL EM LADRILHO HIDRÁULICO (20x20cm) ESP. 30MM NO MÍNIMO, NA COR CINZA.

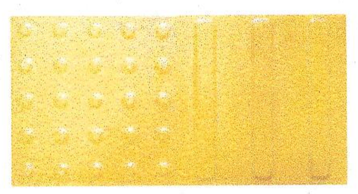

NA ÁREA DO TERRAÇO DEVERÁ SER UTILIZADO PISO EM PORCELANATO RETIFICADO (25x25cm) NA COR AMARELA.

NAS ÁREAS INTERNAS DEVERÁ SER UTILIZADO PADRÃO DE 25x25cm COM MODELO DE RELEVOS EM POLIPROPILENO FIXADOS COM FITA DUPLA FACE DE ALTA RESISTÊNCIA (CORES AMARELO E VERMELHO, DE ACORDO COM O AMBIENTE. VER PLANTA INDICATIVA).

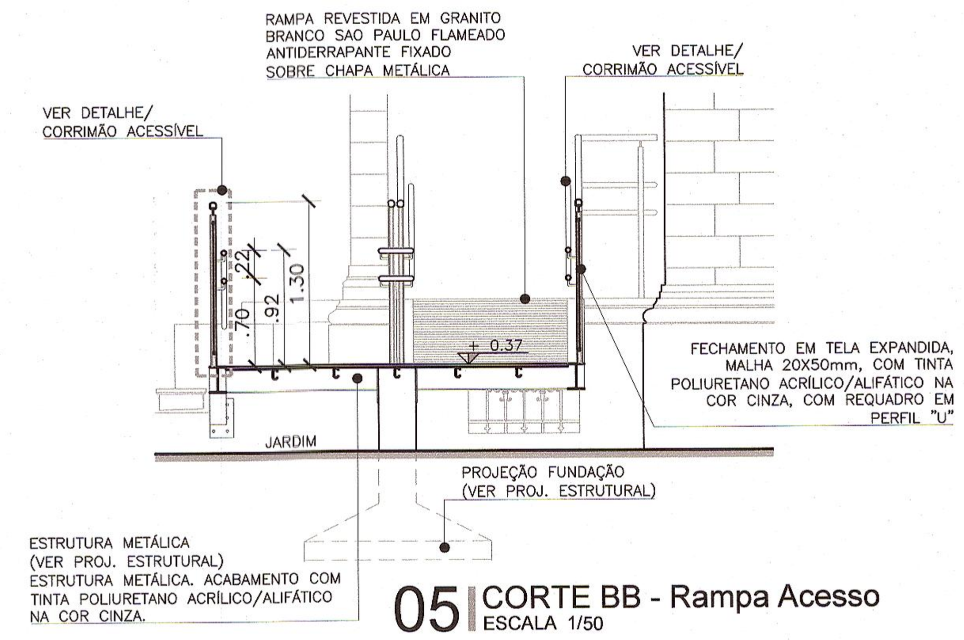

05 | CORTE BB - Rampa Acesso
ESCALA 1/50

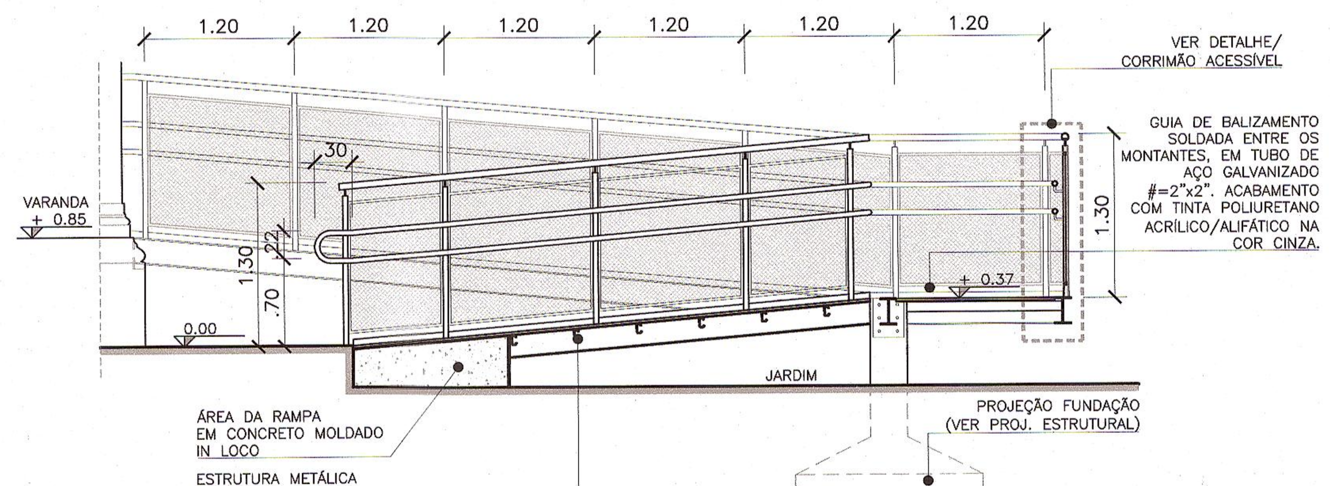

06 | CORTE CC - Rampa Acesso
ESCALA 1/50

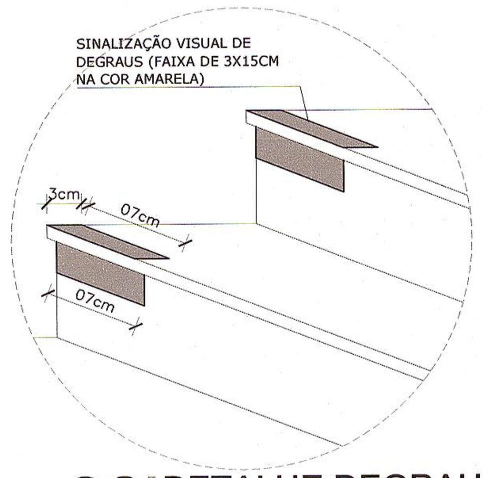

08 | DETALHE DEGRAU
ESCALA 1/10

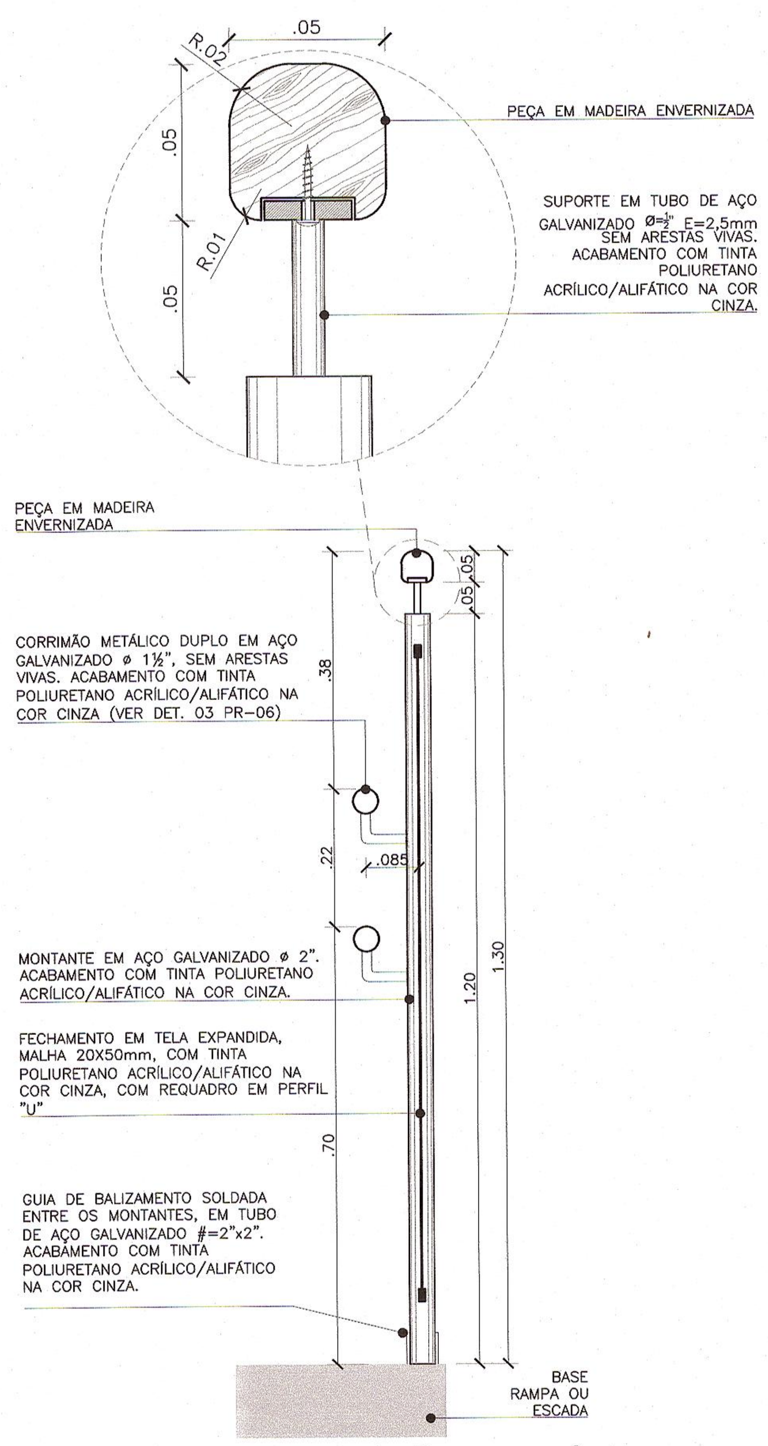

10 | DETALHE - CORRIMÃO ACESSÍVEL
ESCALA 1/10

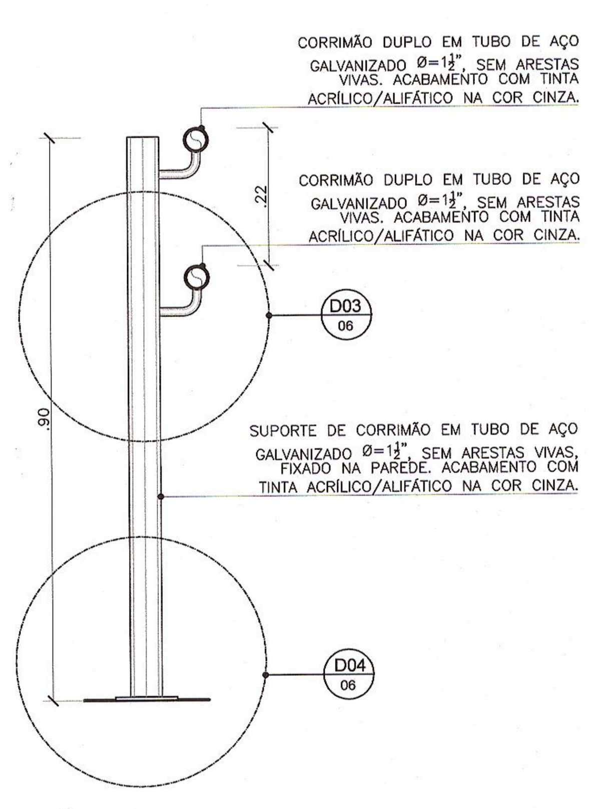

09 | DETALHE - SUPORTE CORRIMÃO
ESCALA 1/10

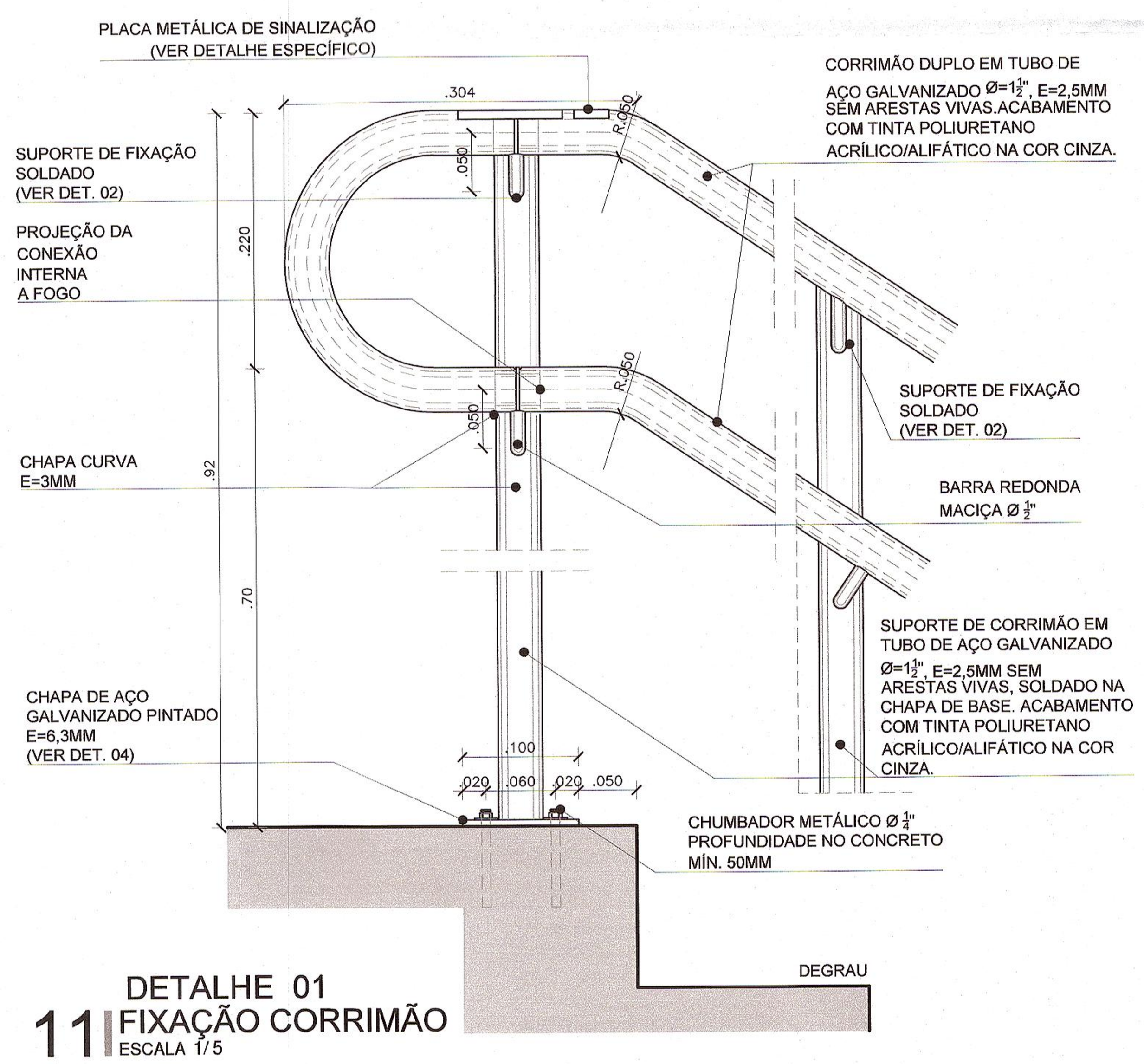

11 | DETALHE 01 FIXAÇÃO CORRIMÃO
ESCALA 1/5

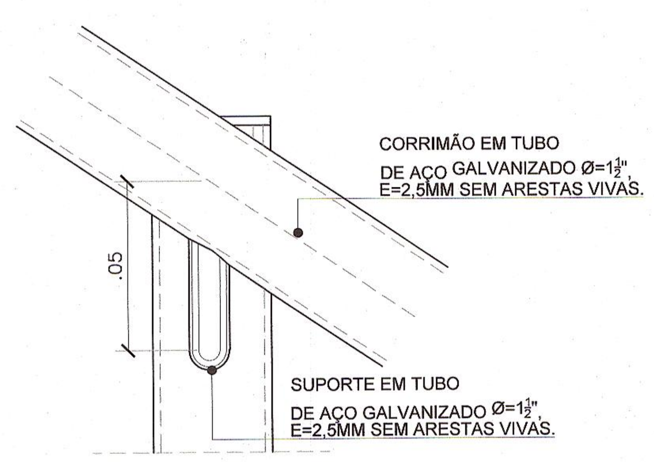

13 | DETALHE 02 VISTA SUPORTE DE FIXAÇÃO
ESCALA 1/2

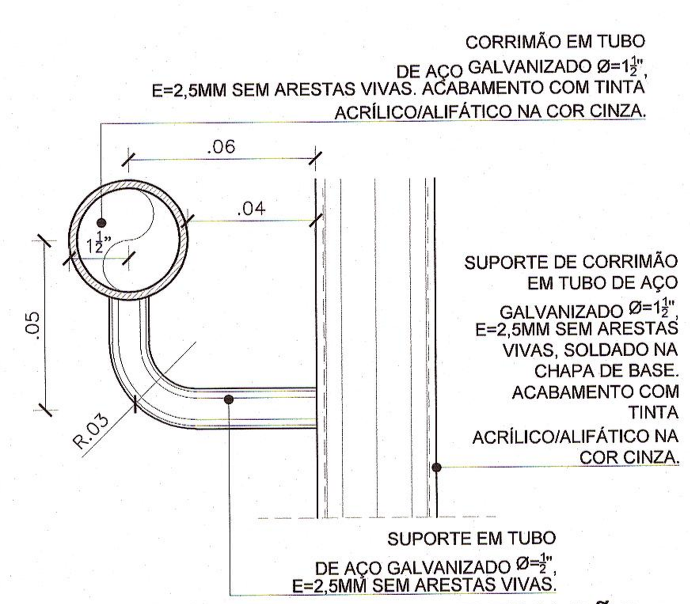

14 | DET. 03 - SUPORTE DE FIXAÇÃO
ESCALA 1/2

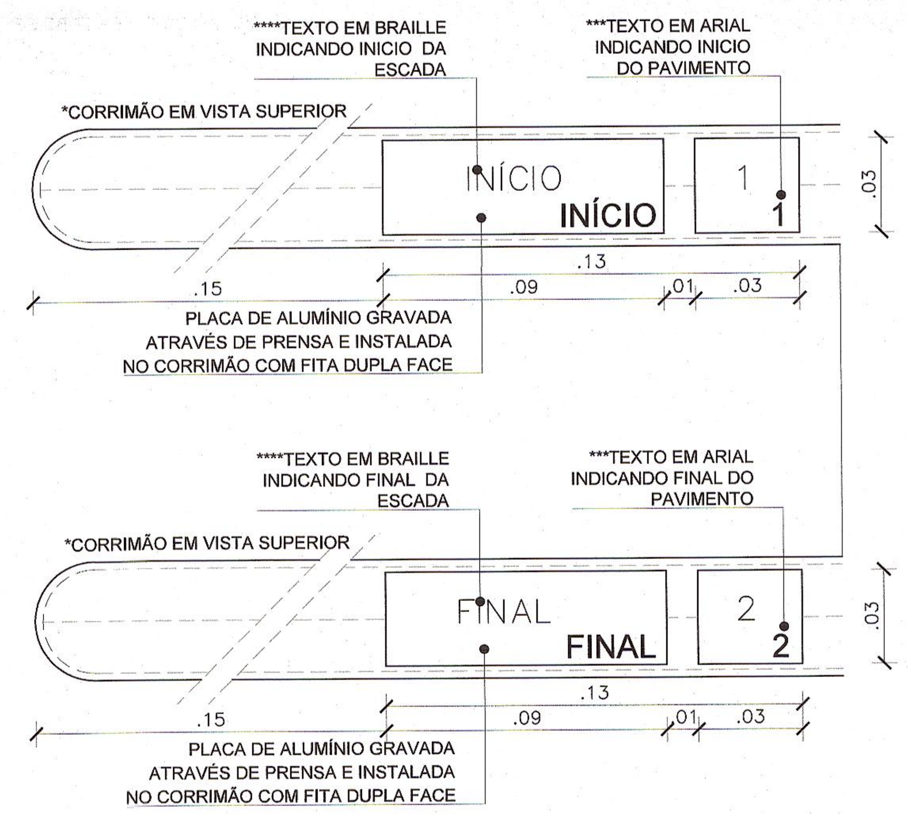

OBS.:
***O texto em fonte ARIAL 29pt (7,4mm de altura) deve ser em alto relevo prensado com 1mm de espessura pintado na cor preta.
****O texto em Braille deve ser em alto relevo prensado com 1mm de espessura e possuir ponto com 2mm de diâmetro prensados em alumínio. A altura da Cela Braille deve ser de 7,4mm

12 | SINALIZAÇÃO TÁTIL DETALHE PLACA METÁLICA
ESCALA 1/2

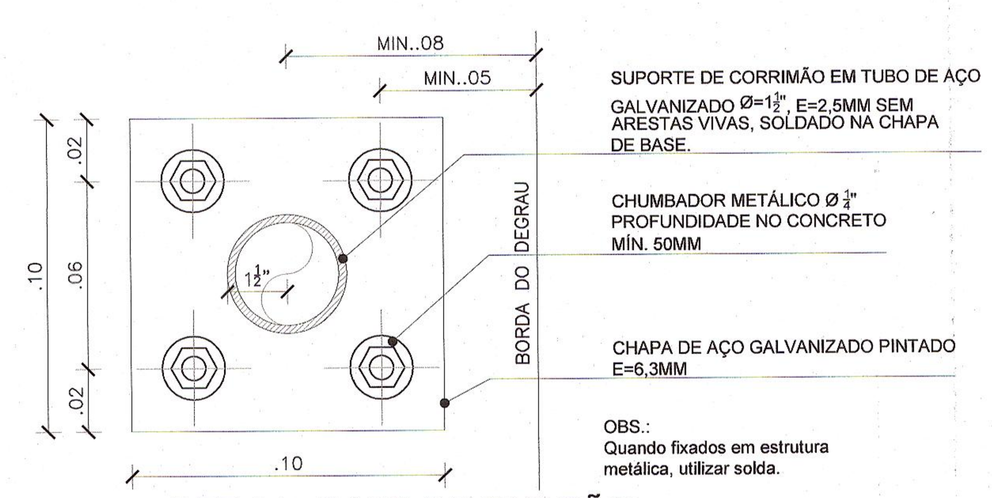

OBS.:
Quando fixados em estrutura metálica, utilizar solda.

15 | DET 04 - BASE DE FIXAÇÃO DO SUPORTE VERTICAL NO MÁRMORE
ESCALA 1/2

SITUAÇÃO sem escala

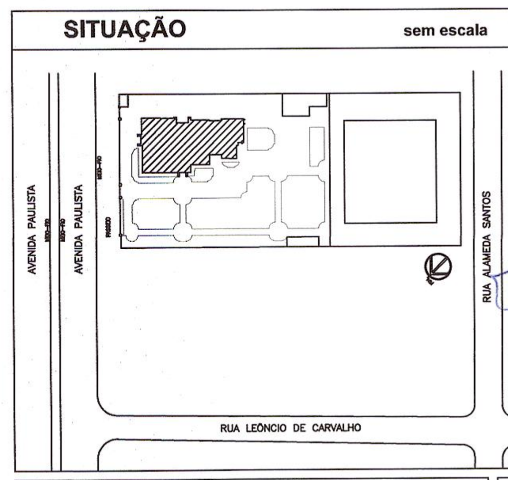

ÁREAS	m2
TERRENO ESCRITURA	5.500,00
TERRENO REAL	5.550,10
TOTAL CONSTRUÍDA EXISTENTE (CASA)	1.331,10
ÁREA CASA	1.164,50
ÁREA EDÍCULA	154,00
ÁREA CASA DE FORÇA	12,60
ÁREA PAISAGISMO	2.851,09

Frederico Mascarenhas
Chefe de Gabinete

PROPRIETÁRIO
SECRETARIA DE CULTURA E ECONOMIA CRIATIVA
CNPJ.: 51.532.051/0001-80
Endereço Rua Mauá, 51 – Centro – São Paulo/SP
Fone: (11)3339.8000

GOVERNO DO ESTADO SÃO PAULO

Secretaria de Cultura e Economia Criativa
Grupo de Projetos e Acompanhamento de Obras

CASA DAS ROSAS - Espaço Haroldo de Campos de Poesia e Literatura
Av. Paulista, Nº 37 - Bela Vista - São Paulo/SP

Arquitetura e Coordenação

GREENBRAZIL
R. Canuto de Aguiar, n.1401
Tel: (85)3456 5000
greenbrazilltda@gmail.com

PROJETO DE ACESSIBILIDADE

DESENHO DA PRANCHA:
DETALHAMENTO RAMPA
DETALHAMENTO ESCADA TERRAÇO 02

PRANCHA: 05/06

RESPONSÁVEL TÉCNICO:
Mariana Furlani Landim - CAU A26182-3

ETAPA: PE

DESENHO:	Nº PROJETO:	DATA EDIÇÃO:	REVISÃO:
INDIRA /JARDÉLIA	014	AGOSTO / 2019	01